Ersatzteilliste

Spare Parts List / Liste des pièces détachées / Lista delle parti di ricambio

DME20PU★★★/DME20PW★★★

Index 003

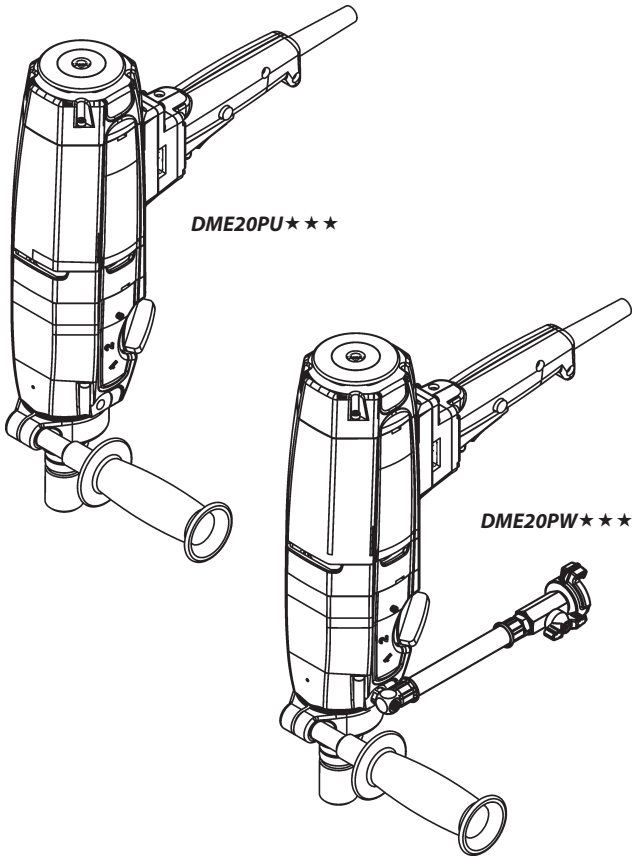

10995601 / 12.05.2015

Verwendung der Ersatzteilliste

Die Ersatzteilliste ist keine Montage- oder Demontageanleitung. Diese Ersatzteilliste dient ausschliesslich zum einfachen und schnellen Finden von Ersatzteilen, die bei der untenstehenden Adresse bestellt werden können.

Sicherheitsvorschrift

Gefahr

Montieren oder demontieren von Baugruppen kann Risiken bergen, auf die in dieser Ersatzteilliste nicht hingewiesen wird.
Das Verwenden dieser Ersatzteilliste für Montage- oder Demontagezwecke ist strikte verboten. Für Montage- und Demontagearbeiten sind ausschliesslich die entsprechenden Beschreibungen in der Betriebsanleitung zu befolgen.
Nichtbeachten dieser Vorschrift kann zu Verletzungen führen, die im schlimmsten Fall auch den Tod zur Folge haben könnten.

Bestellungen

Information

Um Falschlieferungen zu vermeiden sollten vor der Versendung die Angaben in der Bestellung auf Richtigkeit und Vollständigkeit (siehe unter Bestellangaben) überprüft werden.
Es ist auch darauf zu achten, dass die Lieferadresse vollständig angegeben ist.

Bestelladresse

TYROLIT Hydrostress AG
Witzbergstrasse 18
CH-8330 Pfäffikon
Switzerland
Telefon +41 (0) 44 / 952 18 18
Telefax +41 (0) 44 / 952 18 00
e-mail: info@tyrolit.com
www.tyrolit.com

Ersatzteilliste

Bestellangaben

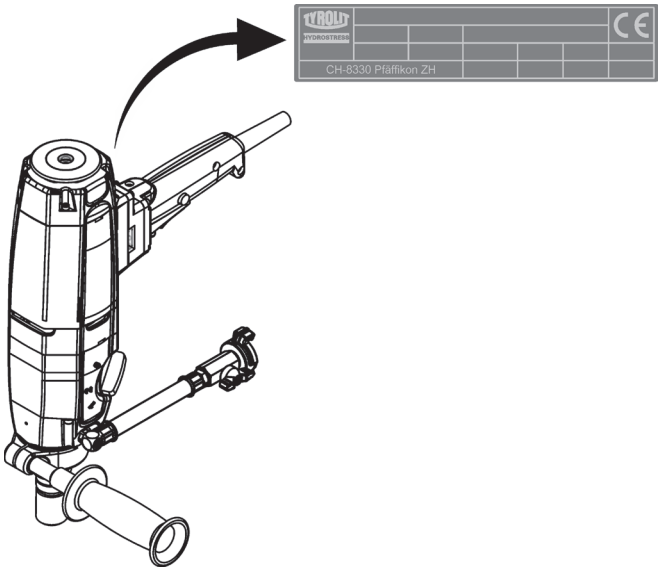

Bei Bestellungen von Ersatzteilen benötigen wir folgende Angaben:

- Maschinentyp gemäss Typenschild (z.B. DME20PU★★★)
- Maschinennummer gemäss Typenschild (z.B. 10992079)
- Maschinenindex (z.B. 003)
- Ersatzteilnummer gemäss Ersatzteilliste (z.B. 10992563)

Für Bestellungen, Fragen und Informationen wenden Sie sich bitte an die zuständige Niederlassung.

How to use the spare parts list

The spare parts list is not intended as instructions for assembly or dismantling work. It is exclusively intended to help you to quickly and easily find spare parts, which can then be ordered at the address below.

Safety regulations

Danger

The assembling or dismantling of modules can involve risks which are not identified in this spare parts list.
The use of this spare parts list for assembly or dismantling purposes is strictly forbidden. For assembly or dismantling tasks it is essential to only follow the corresponding descriptions in the operating manual.
If this regulation is not heeded injuries may be incurred which in the worst case can also be fatal.

Ordering

Information

To avoid incorrect deliveries you should check the order details for correctness and completeness (see under ordering details) prior shipment.
You should ensure that the delivery address is given in full.

Order address

TYROLIT Hydrostress AG
Witzbergstrasse 18
CH-8330 Pfäffikon
Switzerland
Tel. +41 (0) 44 / 952 18 18
Fax +41 (0) 44 / 952 18 00
e-mail: info@tyrolit.com
www.tyrolit.com

Spare Parts List

Ordering details

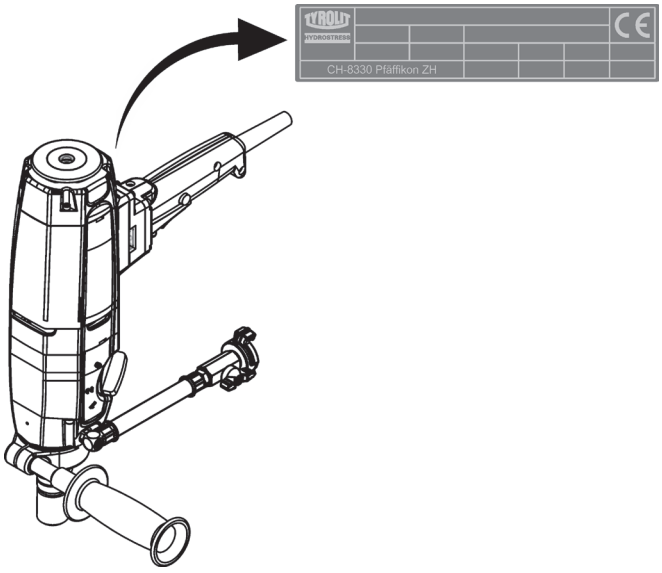

When spare parts are ordered we need the following details:

- Machine type according to nameplate (e.g. DME20PU★★★)
- Machine number according to nameplate (e.g. 10992079)
- Machine index (e.g. 003)
- Spare part number according to the spare parts list (e.g. 10992563)

For orders, questions and information please contact your responsible branch office.

Utilisation de la liste des pièces détachées

La liste des pièces détachées n'est pas une instruction de montage ou de démontage. Cette liste sert exclusivement à trouver simplement et rapidement les pièces détachées, qui peuvent être commandées à l'adresse mentionnée ci-dessous.

Prescription de sécurité

Danger

Le montage ou le démontage des modules peut présenter des risques dont il n'est pas fait mention dans cette liste des pièces détachées.
Il est strictement interdit d'employer cette liste des pièces détachées à des fins de montage ou de démontage. Pour les opérations de montage et de démontage, il faut exclusivement suivre les descriptions correspondantes dans le mode d'emploi.
Le non-respect de la présente prescription peut conduire à des blessures, pouvant même entraîner la mort.

Commandes

Information

Pour éviter des livraisons inappropriées, il est conseillé de vérifier avant l'expédition l›exactitude et l›exhaustivité des indications fournies dans la commande (voir Données de commande).
Il faut aussi veiller à bien indiquer l'adresse de livraison en entier.

Adresse de commande

TYROLIT Hydrostress AG
Witzbergstrasse 18
CH-8330 Pfäffikon
Suisse
Téléphone +41 (0) 44 / 952 18 18
Télécopie +41 (0) 44 / 952 18 00
e-mail: info@tyrolit.com
www.tyrolit.com

Liste des pièces détachées

Données de commande

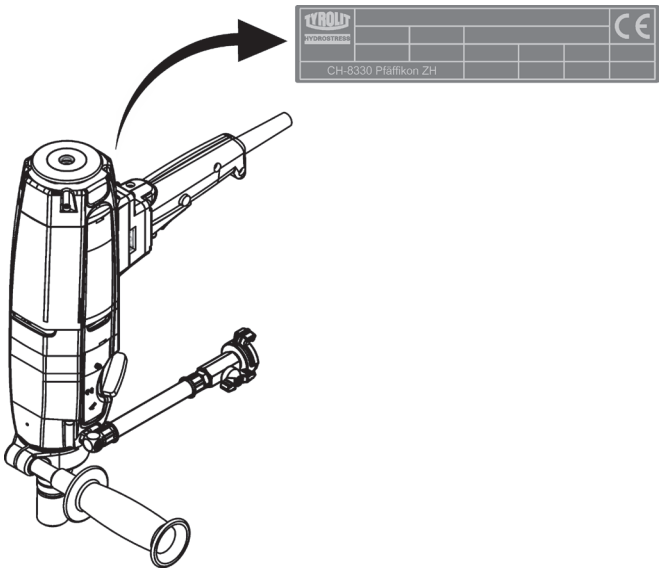

Lors de la commande de pièces détachées, nous avons besoin des données suivantes :

- Type de machine selon la plaque signalétique (p.ex. DME20PU★★★)
- Numéro de machine selon la plaque signalétique (p.ex. 10992079)
- Indice de machine (p.ex. 003)
- Numéro de pièce détachée selon la liste des pièces détachées (p.ex. 10992563)

Pour les commandes, questions et informations, vous êtes prié de vous adresser à la filiale compétente.

Uso della lista delle parti di ricambio

La lista delle parti di ricambio non è un manuale d'istruzioni per montaggio o smontaggio. Questa lista delle parti di ricambio serve esclusivamente per trovare in modo semplice e rapido parti di ricambio che possono essere ordinate all'indirizzo riportato qui sotto.

Norme di sicurezza

Pericolo

Il montaggio o lo smontaggio di componenti della macchina può comportare pericoli che non sono indicati in questa lista delle parti di ricambio.
E' assolutamente vietato servirsi di questa lista delle parti di ricambio per scopo di montaggio o di smontaggio. Per operazioni di montaggio o smontaggio occorre seguire esclusivamente le relative istruzioni nel manuale per l'uso della macchina.
La mancata osservanza di queste norme può comportare lesioni, e nel caso peggiore anche la morte.

Ordinazioni

Information

Per evitare forniture incorrette, occorre verificare prima dell›invio dell'ordinazione se i dati indicati in essa sono corretti e completi (vedere la lista dei dati per l'ordinazione).
Occorre verificare anche se l'indirizzo per la consegna è esatto e completo..

Indirizzo per ordinazioni

TYROLIT Hydrostress AG
Witzbergstrasse 18
CH-8330 Pfäffikon
Svizzera
Tel. +41 (0) 44 / 952 18 18
Fax +41 (0) 44 / 952 18 00
e-mail: info@tyrolit.com
www.tyrolit.com

Lista delle parti di ricambio

Dati per l'ordinazione

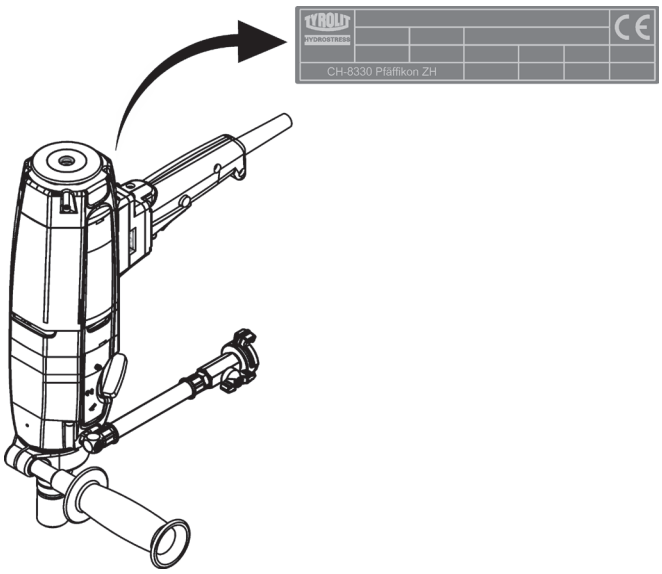

Per ordinazioni di parti di ricambio ci occorrono i dati seguenti:

- Tipo di macchina indicato sulla targhetta della macchina (per es. DME20PU★★★)
- Numero della macchina indicato sulla targhetta della macchina (per es. 10992079)
- Indice della macchina (per es. 003)
- Numero della parte di ricambio secondo la lista di parti di ricambio (per es. 10992563)

Per ordinazioni, domande o richieste d'informazioni Vi preghiamo di rivolgerViall'agenzia competente.

DME20PW★★★

10992642

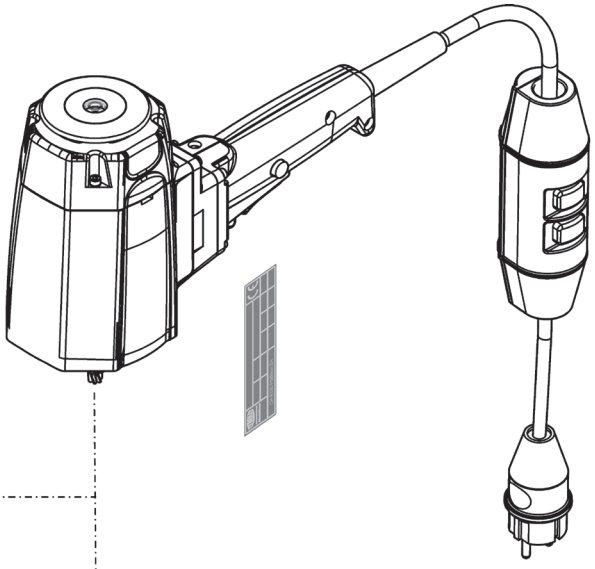

10994028 / 230V
10994123 / 110V
10994195 / AUS

DME20PU★★★

10994030

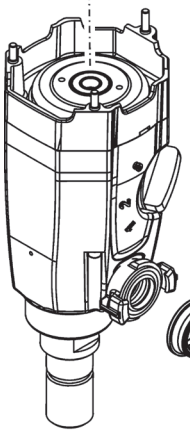

10992557

10992421

972186

10992413

972186

973544

963585

10994027

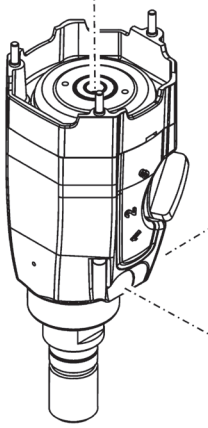

10992228

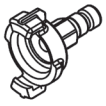

976445

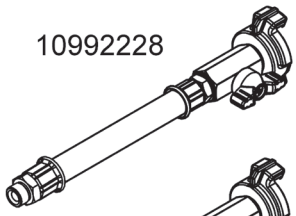

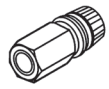

10994194 / AUS

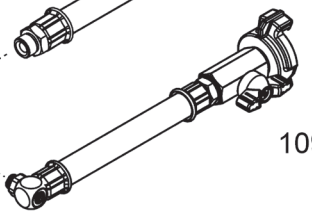

10992563

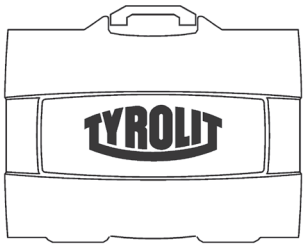

10992823

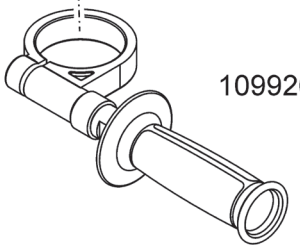

10992658

SW 32

973776

SW 22

973772

DME20PU★★★/ DME20PW★★★

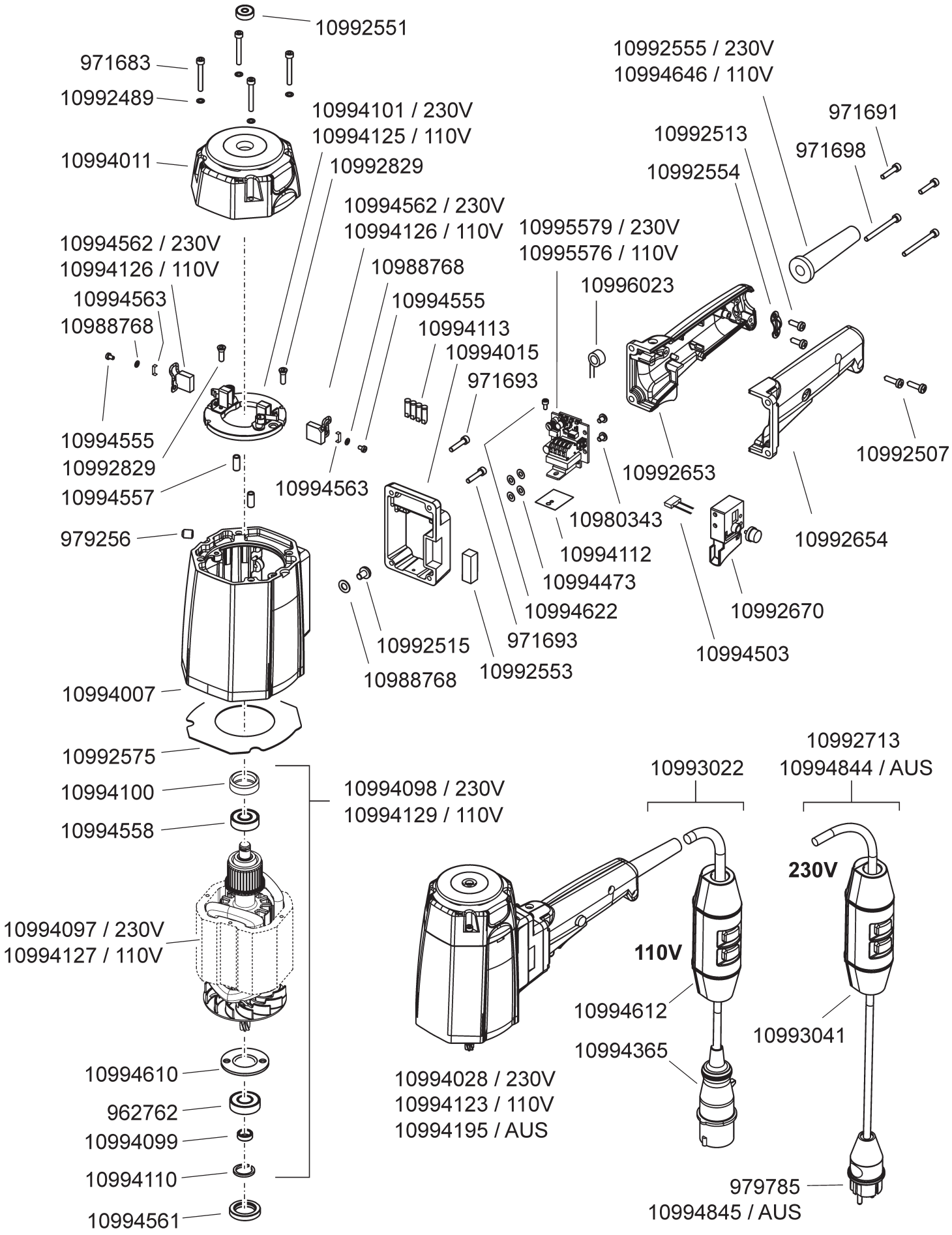

DME20PU★★★

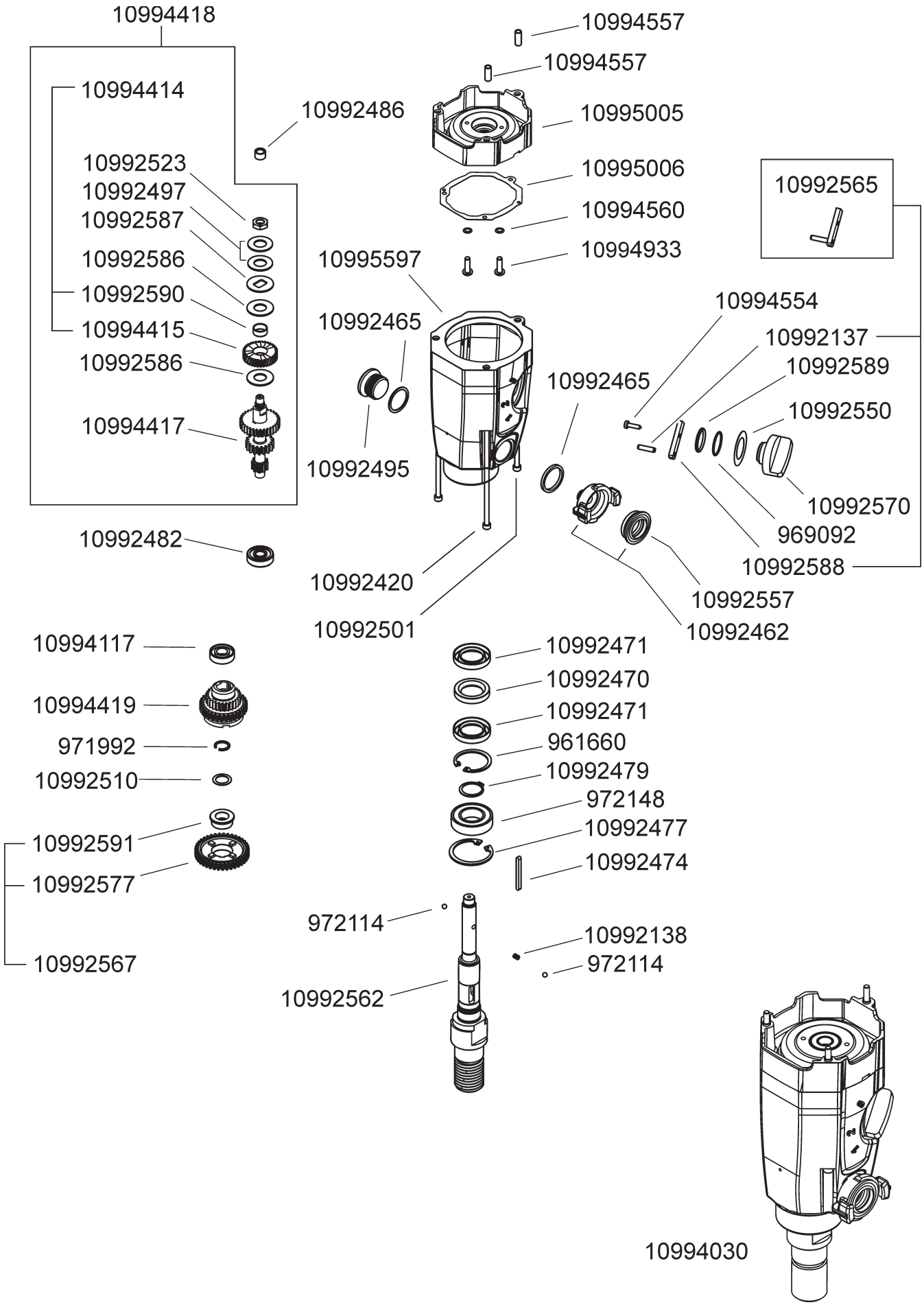
10994418
10994414
10992523
10992497
10992587
10992586
10992590
10994415
10992586
10994417
10992482
10992486
10994557
10994557
10995005
10995006
10994560
10994933
10995597
10992465
10992495
10992420
10992501
10992565
10994554
10992137
10992589
10992550
10992465
10992570
969092
10992588
10992557
10992462
10994117
10994419
971992
10992510
10992591
10992577
10992567
10992471
10992470
10992471
961660
10992479
972148
10992477
10992474
972114
10992562
10992138
972114
10994030

DME20PW★★★

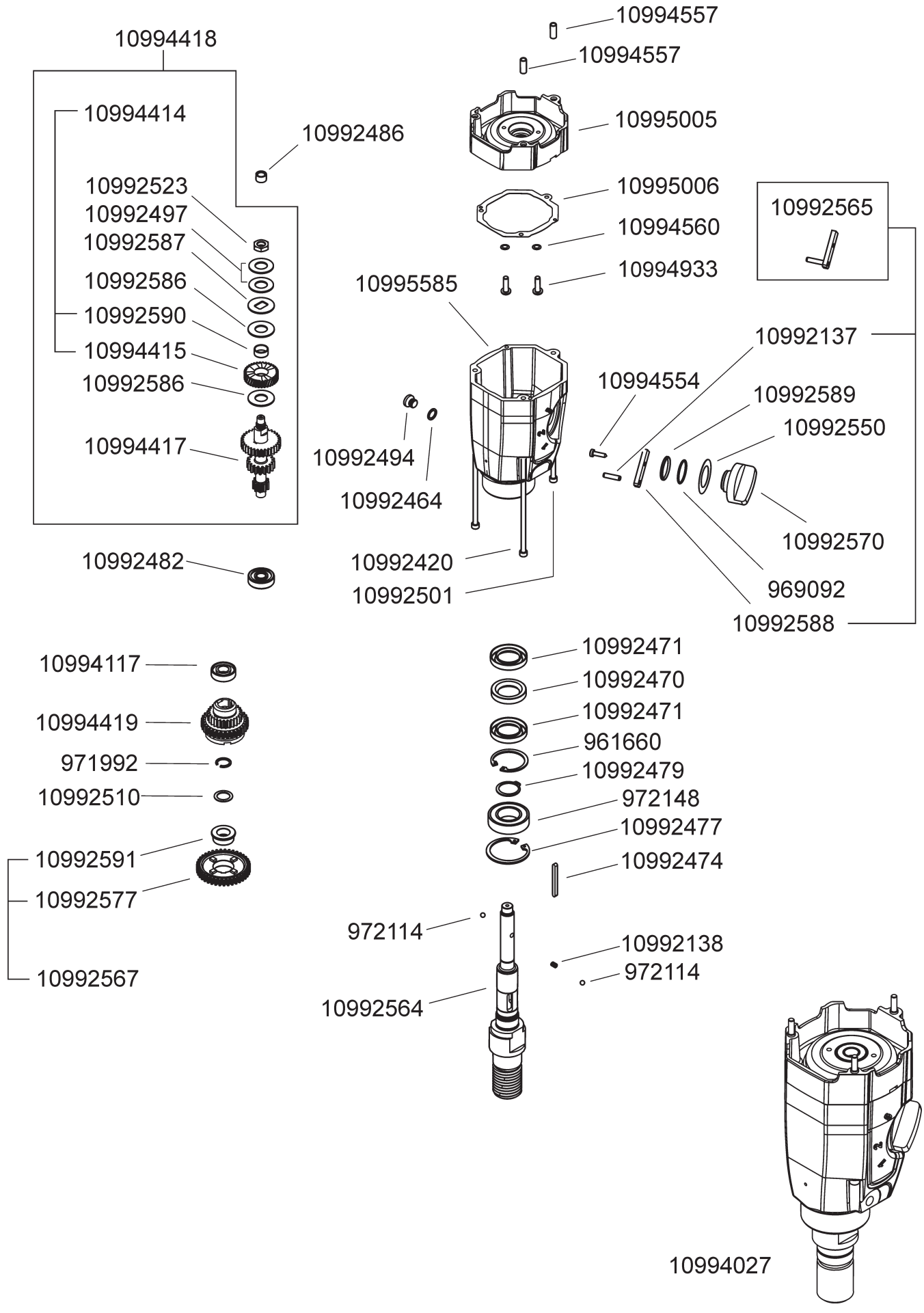
10994418
10994414
10992523
10992497
10992587
10992586
10992590
10994415
10992586
10994417
10992482
10992486
10994557
10994557
10995005
10995006
10994560
10994933
10995585
10992494
10992464
10992420
10992501
10992565
10992137
10994554
10992589
10992550
10992570
969092
10992588
10994117
10994419
971992
10992510
10992591
10992577
10992567
10992471
10992470
10992471
961660
10992479
972148
10992477
10992474
972114
10992564
10992138
972114
10994027

DME20PW★★★

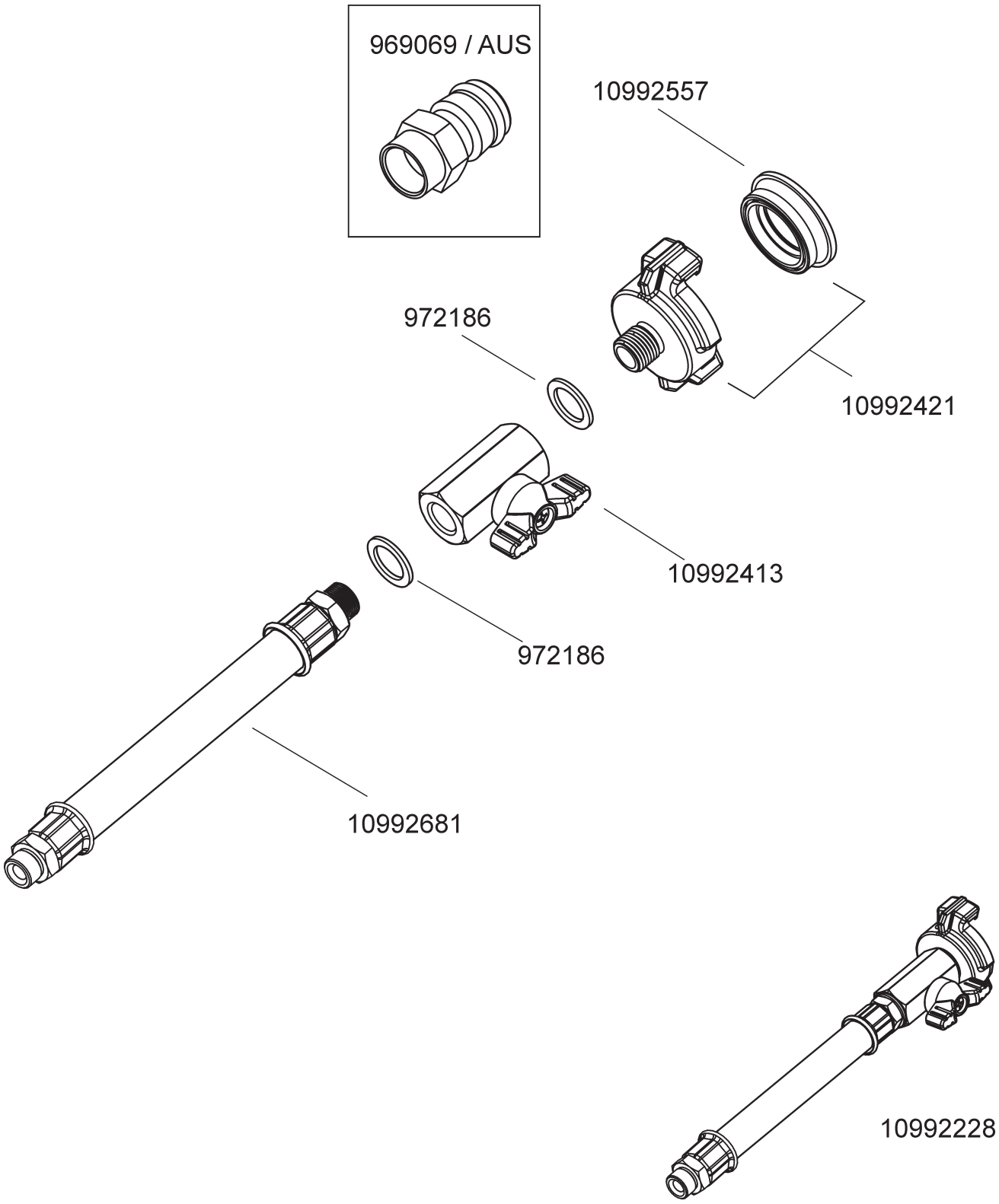
969069 / AUS
10992557
10992421
972186
10992413
972186
10992681
10992228

DME20PU★★★/ DME20PW★★★

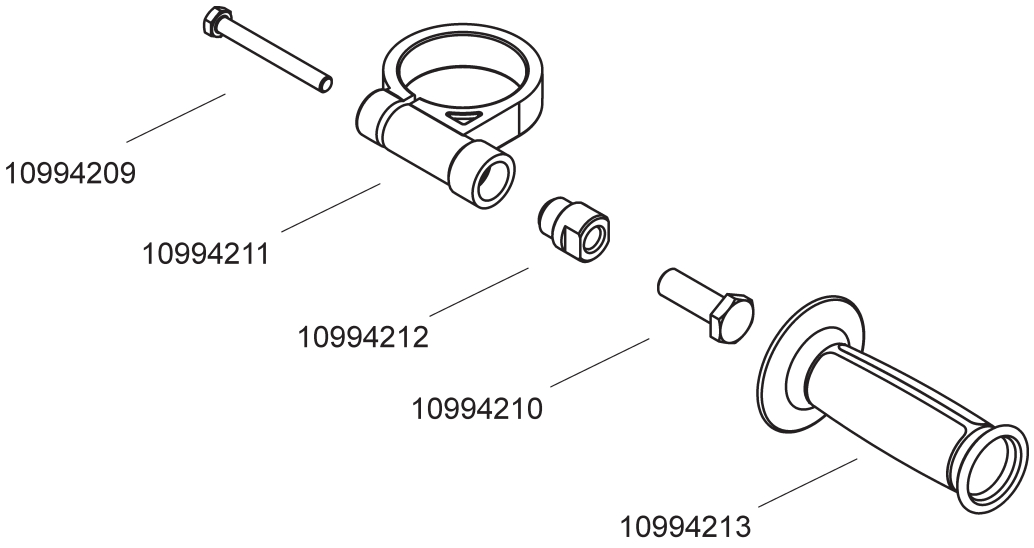

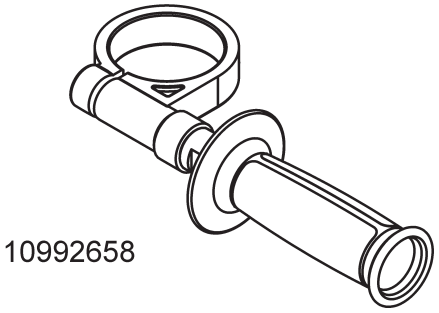

DME20PU★★★ / DME20PW★★★

961660	Circlip V bore dia 40
962762	Gr. ball bearing 6001-2RS
963585	Water coupl. GEKA dia 32
969069	Male water coupling
969092	O-ring 24.00x2.00 N 70
971683	Socket screw M4x30
971691	Socket screw M5x16
971693	Socket screw M5x20
971698	Socket screw M5x45
971992	Circlip shaft dia 15
972114	Ball dia 5
972148	Gr. ball bear. 6005-2RS
972186	Copper seal G1/4
973544	Circlip shaft dia 15
973772	Fork wrench SW22
973776	Fork wrench SW32
976445	Water coupl. GEKA w/grom.
979256	Threaded pin M5x10
979785	Plug type Schuko 220V/10A
10980343	Socket screw flhd M4x10
10992137	Straight pin 5m6 x 20
10992138	Pr. spring 4.0/0.5x8.5
10992228	Water connetion assy
10992413	Ball valve I1/4" I1/4"
10992420	Socket screw M5x130
10992421	Hose coupling GEKA 1/4 A
10992462	Hose coupling GEKA 3/4 A
10992464	Copper seal G1/8
10992465	Plastic sealing G3/4"
10992470	Shaft seal A 25/40/7 NBR
10992471	Shaft seal A 25/42/7 NBR
10992474	Shaft key 4x4x45
10992477	Circlip V bore dia 47
10992479	Circlip V shaft dia 25
10992482	Grooved ball bearing 6200
10992486	Needle bush HK 0808
10992489	Locking washer dia 4 "S"
10992494	Plug screw G1/8 A
10992495	Plug screw G3/4 A
10992497	Disc spring Ø28/14.2x1.5
10992501	Socket screw M5x90
10992507	Sheetm. screw dia 4.2x16
10992510	Shim ring dia 15/21x1.0
10992513	Sheetm. screw dia 4.2x16
10992515	Pan head screw M4x6 RF
10992523	Hex nut M10x1.25 x0.5D
10992550	Spacer disc 25x40
10992551	Bubble level
10992553	Bubble level 29x10x10
10992554	Cable clamp
10992555	Cable sleeve 230V
10992557	Dichteinsatz K 23x33x12
10992562	Drill.shaft assy DME20PUP
10992563	Hose conn. assy DME20/24
10992564	Drill.shaft assy DME20/24
10992565	Gear lever assy DME20/24
10992567	Gear wheel assy DME20/24
10992570	Switching handle
10992575	Air guiding plate
10992577	Control / idler gear
10992586	Brake disc
10992587	Pressure disc
10992588	Switching lever 10x5x43
10992589	Sleeve
10992590	Bearing sleeve
10992591	Bearing sleeve
10992642	Safety instr. label 80x17
10992653	Handle part right
10992654	Handle part left
10992658	Additional handle assy
10992670	Switch MS2-23/2p
10992681	Hose assembly DME33/36

DME20PU★★★ / DME20PW★★★

10992713	Cable 230V / PRCD/Plug
10992823	Carrying case DME20
10992829	Countersunk screw 4x10 PA
10993022	Cable 110V / PRCD/Plug
10993041	PRCD 230V
10994007	Motor housing DME20/24
10994011	Bearing cap DME20
10994015	Switch box DME20
10994027	Gearbox assy DME20PWP
10994028	Motor assy DME20 230V
10994030	Gearbox assy DME20PUP
10994097	Stator assy DME20/24 230V
10994098	Armatu.assy DME20/24 230V
10994099	Shaft protection sleeve
10994100	Bearing sleeve 6000
10994101	Brush hold. DME20/24 230V
10994110	Circlip Ø10 ext square
10994112	Heat-conduction foil
10994113	Light cond. dia 5 x 15.6
10994117	Gr. ball bear. 6001-2ZC3
10994123	Motor assy DME20 110V
10994125	Brush hold. DME20/24 110V
10994126	Carbon brush 6.4x16x10
10994127	Stator assy DME20/24 110V
10994129	Armatu.assy DME20/24 110V
10994194	Water-stop Gardena 13mm
10994195	Motor assy DME20 AUS
10994209	Hex. screw M8x70
10994210	Hex. screw M14x40
10994211	Clamping piece
10994212	Adapter 30mm
10994213	Additional handle
10994365	Plug type CEE 32/3 4h
10994414	Counter gear assy
10994415	Counter gear
10994417	Countershaft
10994418	Countershaft assy
10994419	Control gear
10994422	Gear housing DME20PWP
10994473	Washer dia 7/4.3x2.3 pl
10994503	Cable switch DME20
10994553	Lenshead screw M4x16
10994554	PT-screw K40x16 lens head
10994555	Pan-head screw M4x6 brass
10994557	Grooved pin dia 4x12
10994558	Gr. ball bearing 6000-2Z
10994560	O-ring 3.68x1.78 N 70
10994561	Shaft seal A 15/21/3 FPM
10994562	Carbon brush 6.4x16x18
10994563	Contact disc
10994610	Bearing disc
10994612	PRCD 110V
10994622	Socket screw M3x5
10994646	Cable sleeve 110V
10994844	Cable AUS / PRCD/PLUG
10994845	Plug AS/NZS 3112 16A
10994933	Lensh. screw ihex+fl M4x14
10995005	Intermed. cover DME20/24
10995006	Gearbox sealing DME20/24
10995576	Control board DME20 110V
10995579	Control board DME20 230V
10995597	Gearbox housing DME20PUP
10996023	ENC inductor

NOTES